otio

Notice réf : 500100

Introduction 4
Consignes de sécurité 5
Description 6
Mise en service 7
Installation 7
Câblage 8
Spécifications 8
Précautions et maintenance 9
En savoir plus 11

FR

Carillon filaire 230V

Afin d'optimiser l'installation de votre produit, nous vous remercions de lire attentivement les recommandations présentes dans cette notice et de la conserver durant toute la durée de vie de votre produit.

Introduction

Vous venez d'acquérir un carillon filaire **Otio** et nous vous en remercions.

Ce carillon doit être associé à un bouton de sonnette Otio, qui couplés vous permettent d'être averti de la présence d'un visiteur.

La gamme de boutons de sonnette et de carillons Otio vous permettent de créer une installation évolutive et parfaitement adaptée à votre habitation et à vos besoins.

Consignes de sécurité

La réalisation totale ou partielle d'une installation électrique nécessite :

- Le respect des normes de sécurité et d'installation notamment de la norme NFC 15-100.
- La bonne connaissance des règles de l'art.

Assurez-vous que ces conditions sont remplies avant d'engager vos travaux. **En cas de doute faites appel à un professionnel.**

Avant toute installation, couper le courant.

Avant d'effectuer l'installation, lire attentivement la (les) notice(s), en tenant compte du (des) lieu(x) de montage spécifique des produits.

Respecter strictement les consignes et conditions

d'installation et d'utilisation. Une installation et une utilisation incorrectes peuvent entraîner des risques de choc électrique ou d'incendie.

Ne pas ouvrir/démonter/altérer/modifier les équipements sauf mention particulière indiquée dans la notice.

Description

Contenu du pack :

- 1 Quick Start Guide
- 1 Carillon filaire
- 1 Guide de pose
- 1 Kit de fixation (Chevilles, vis)

Mise en service

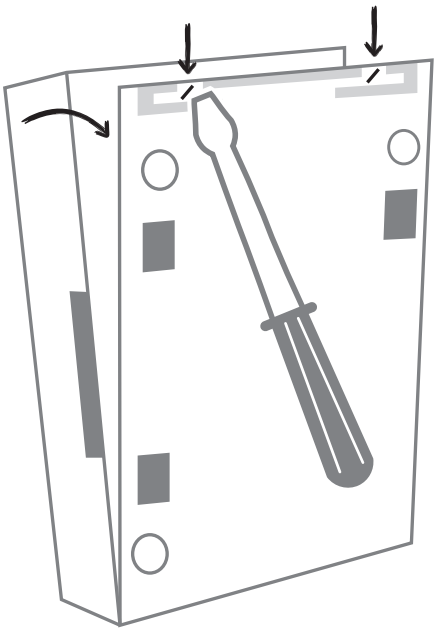

Insérer un tournevis plat et fin dans l'encoche située sur le dessus du carillon. Retirer la partie avant du carillon

Installation

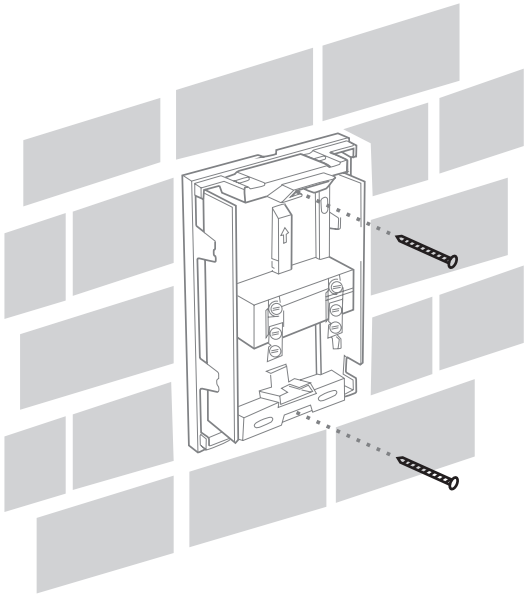

Le carillon filaire doit être positionné à l'intérieur exclusivement.

Servez-vous du guide de perçage fourni pour repérer les emplacements à percer.

Câblage

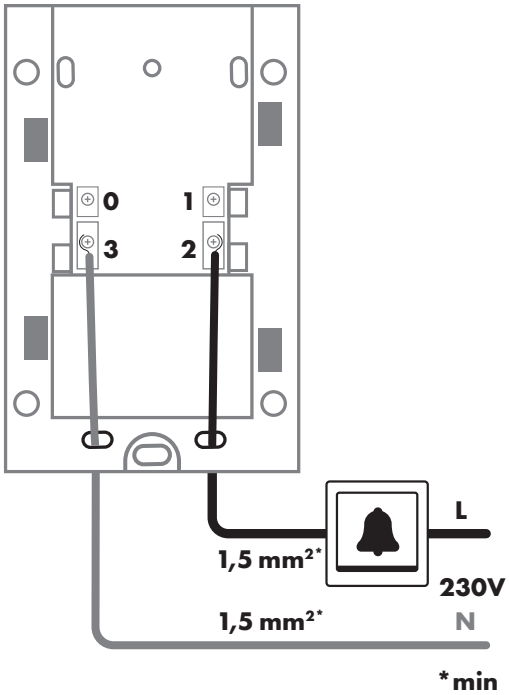

Avant toute installation, couper le courant.

Vous devez utiliser un bouton poussoir fonctionnant en 230V pour raccorder votre carillon filaire sur les bornes 2 et 3 (voir schéma ci-contre).

Nous préconisons l'utilisation de fil HO7VU 1,5mm² maximum

Spécifications

	Carillon filaire 230V
Alimentation	230V – 50 Hz
Usage	Intérieur uniquement

Précautions et maintenance

- Tenir le produit hors de portée des enfants
- Nettoyer et dépoussiérer régulièrement à l'aide d'un chiffon sec non abrasif ;
- En cas de non-utilisation prolongée, entreposer le produit dans une endroit sec ;
- Ne pas exposer le produit à l'humidité et la moisissure.

En cas de problème ou de questions, n'hésitez pas à consulter:

1. la FAQ sur le site :

www.otio.com/FAQ

2. l'assistance technique

Par e-mail : sav@otio.com

Par téléphone : 0 800 008 360 Service & appel gratuits

Pour Otio, votre avis compte !

N'hésitez pas à nous faire part de vos remarques et suggestions concernant les produits de la gamme OtioHome. Vos commentaires nous permettront d'améliorer nos produits afin de toujours mieux pour vous satisfaire.

contact@otio.com

Allez + loin
dans la gamme carillon !

Découvrez les autres produits carillons Otio.

CARILLONS